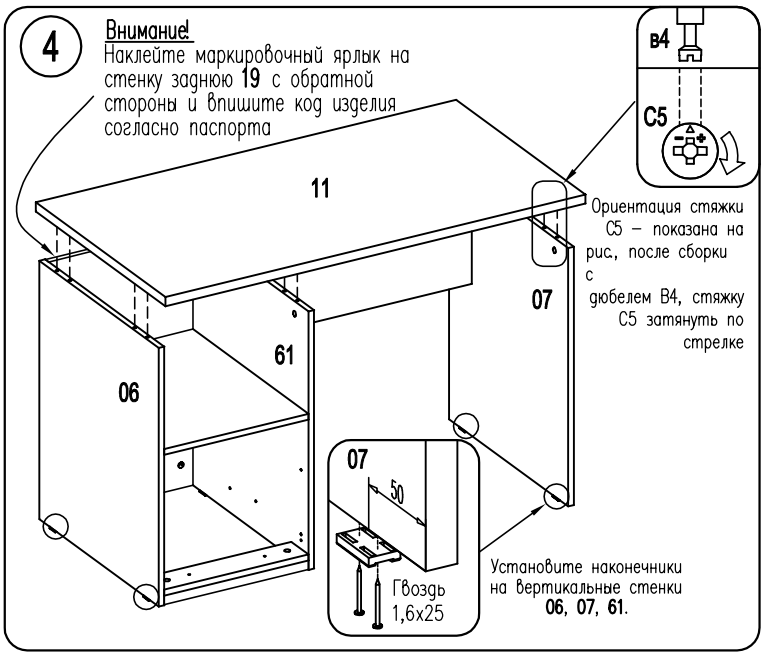
4
Внимание!
Наклейте маркировочный ярлык на стенку заднюю 19 с обратной стороны и впишите код изделия согласно паспорта
11
06
61
07
в4
С5
Ориентация стяжки С5 – показана на рис., после сборки с дюбелем В4, стяжку С5 затянуть по стрелке
07
50
Гвоздь 1,6х25
Установите наконечники на вертикальные стенки 06, 07, 61.

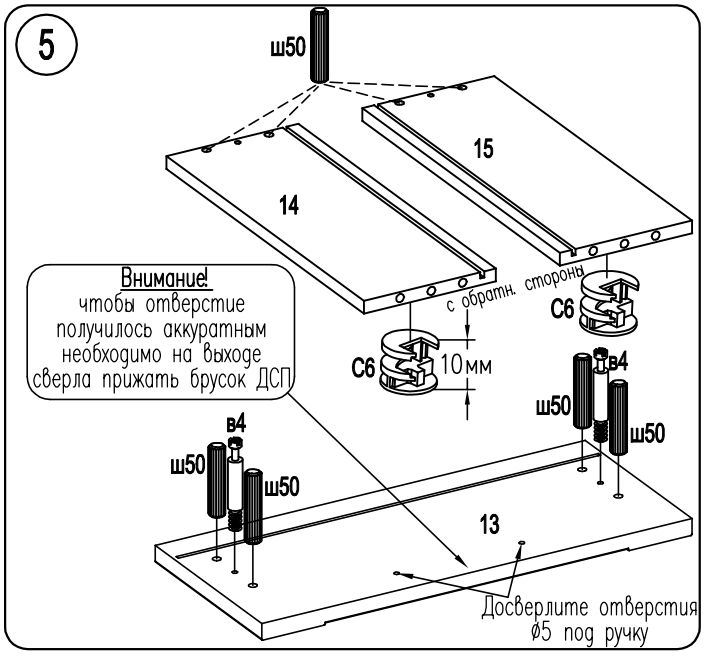
5
ш50
15
14
Внимание!
чтобы отверстие получилось аккуратным необходимо на выходе сверла прижать брусок ДСП
с обратн. стороны
С6
С6
10мм
в4
ш50
ш50
в4
ш50
ш50
13
Досверлите отверстия ⌀5 под ручку

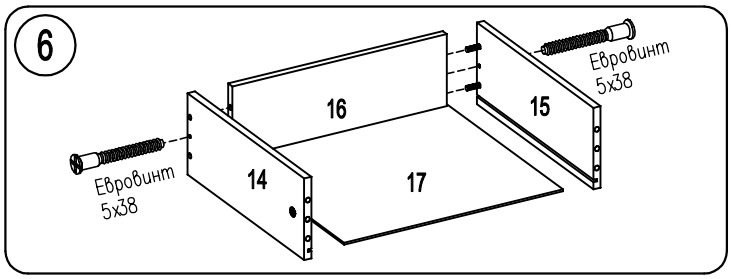
6
Евровинт 5х38
16
15
Евровинт 5х38
14
17

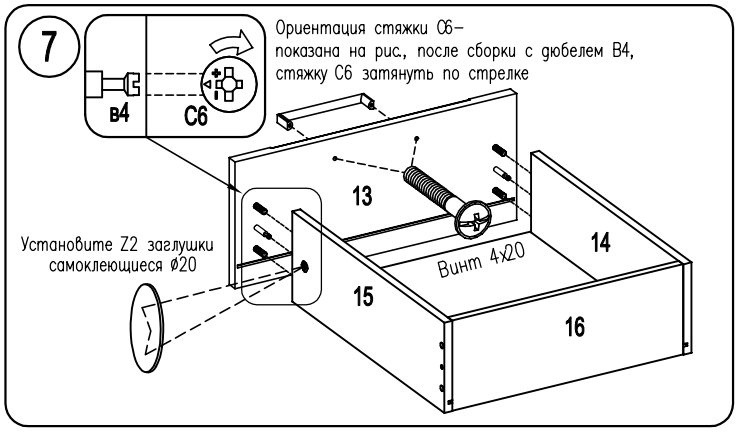
7
Ориентация стяжки С6– показана на рис., после сборки с дюбелем В4, стяжку С6 затянуть по стрелке
в4
С6
13
Установите Z2 заглушки самоклеющиеся ⌀20
Винт 4х20
14
15
16

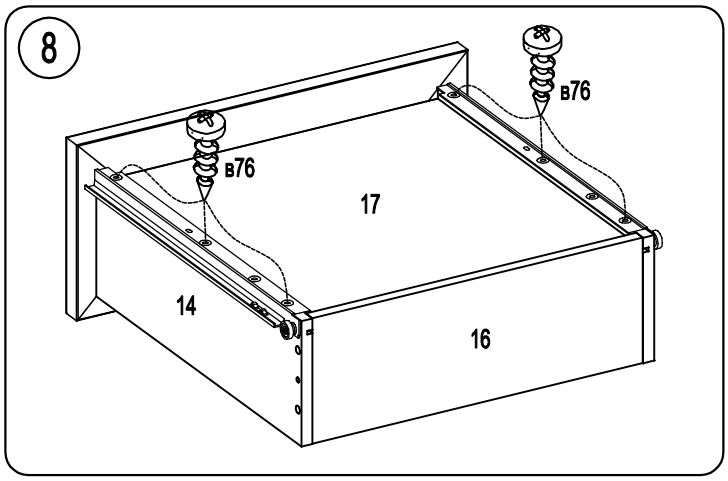
8
в76
в76
17
14
16

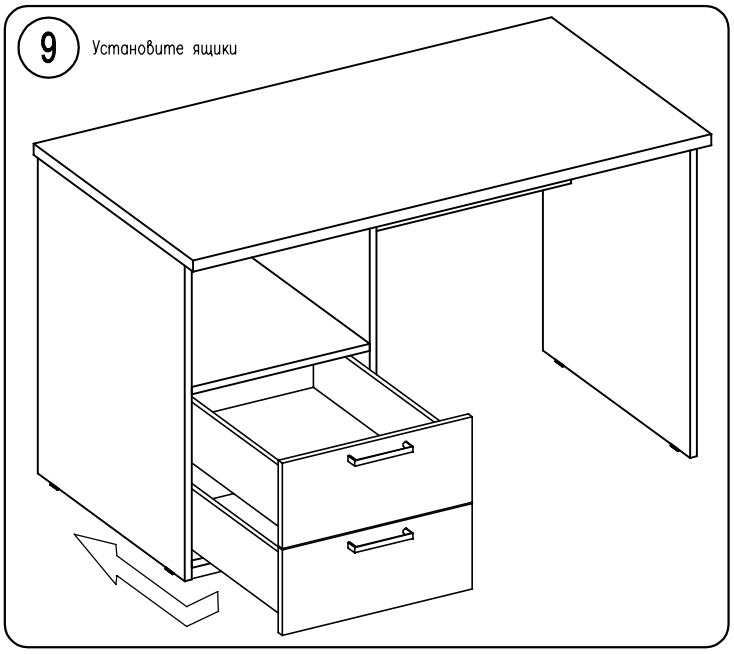
9
Установите ящики